平成２１年度　京都市春季総合体育大会　男子の部　トーナメント表

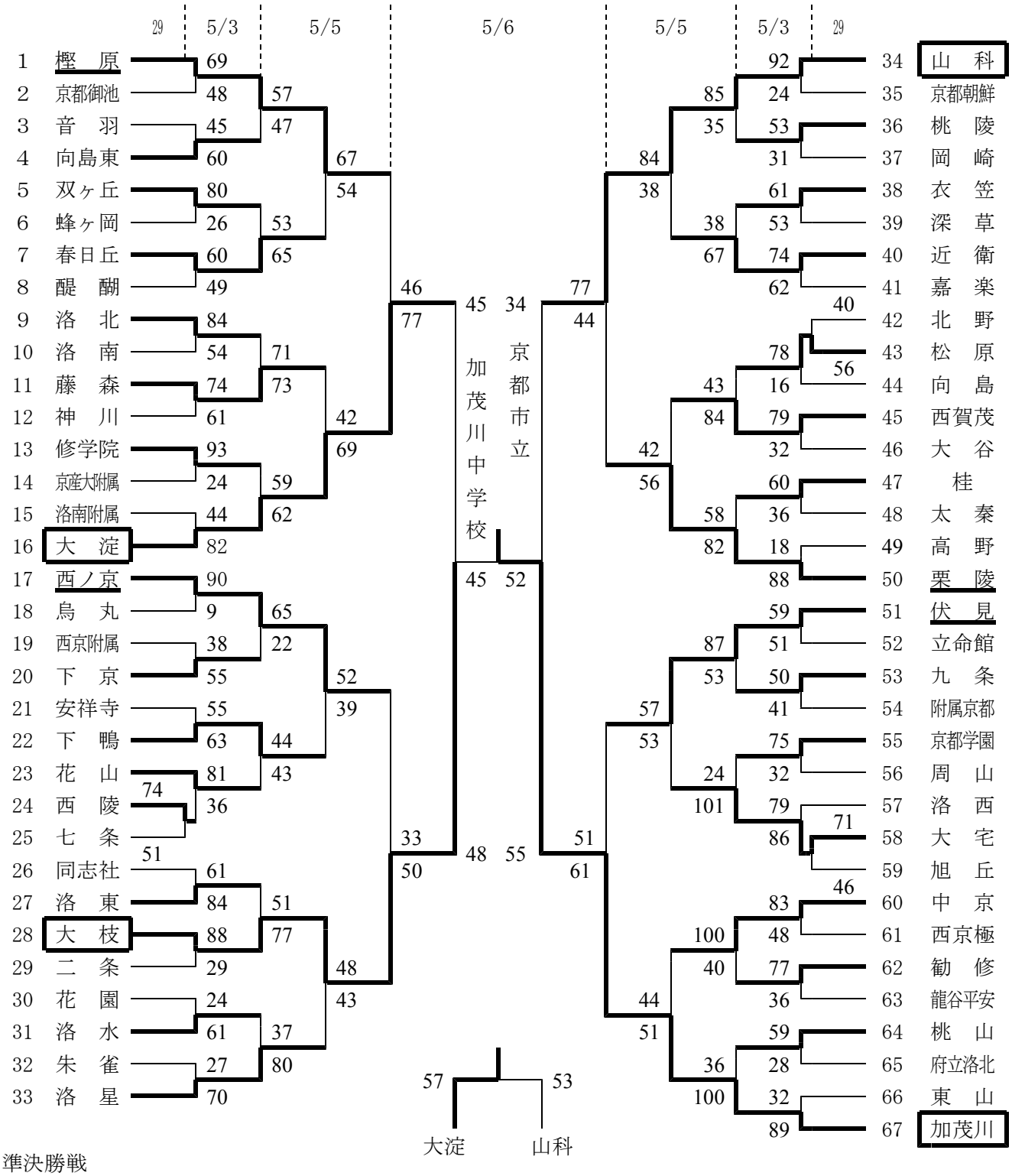

準決勝戦

大　枝	48	17 － 14 13 － 11 4 － 10 14 － 10	45	大　淀

加茂川	55	13 － 10 14 － 5 14 － 7 14 － 12	34	山　科

決勝戦

加茂川	52	9 － 19 15 － 6 13 － 8 15 － 12	45	大　枝

シード決定戦

大　淀	57	19 － 17 8 － 11 12 － 16 18 － 9	53	山　科