令和4年5月4日

令和４年度全国高等学校総合体育大会京都府予選　兼
第69回近畿高校バスケットボール大会京都府予選　府大会　実施要項

京都府高等学校体育連盟 バスケットボール専門部

大会期日：令和４年５月７日(土)・８日(日)・14日(土)・15日(日)・28日(土)・29日(日)

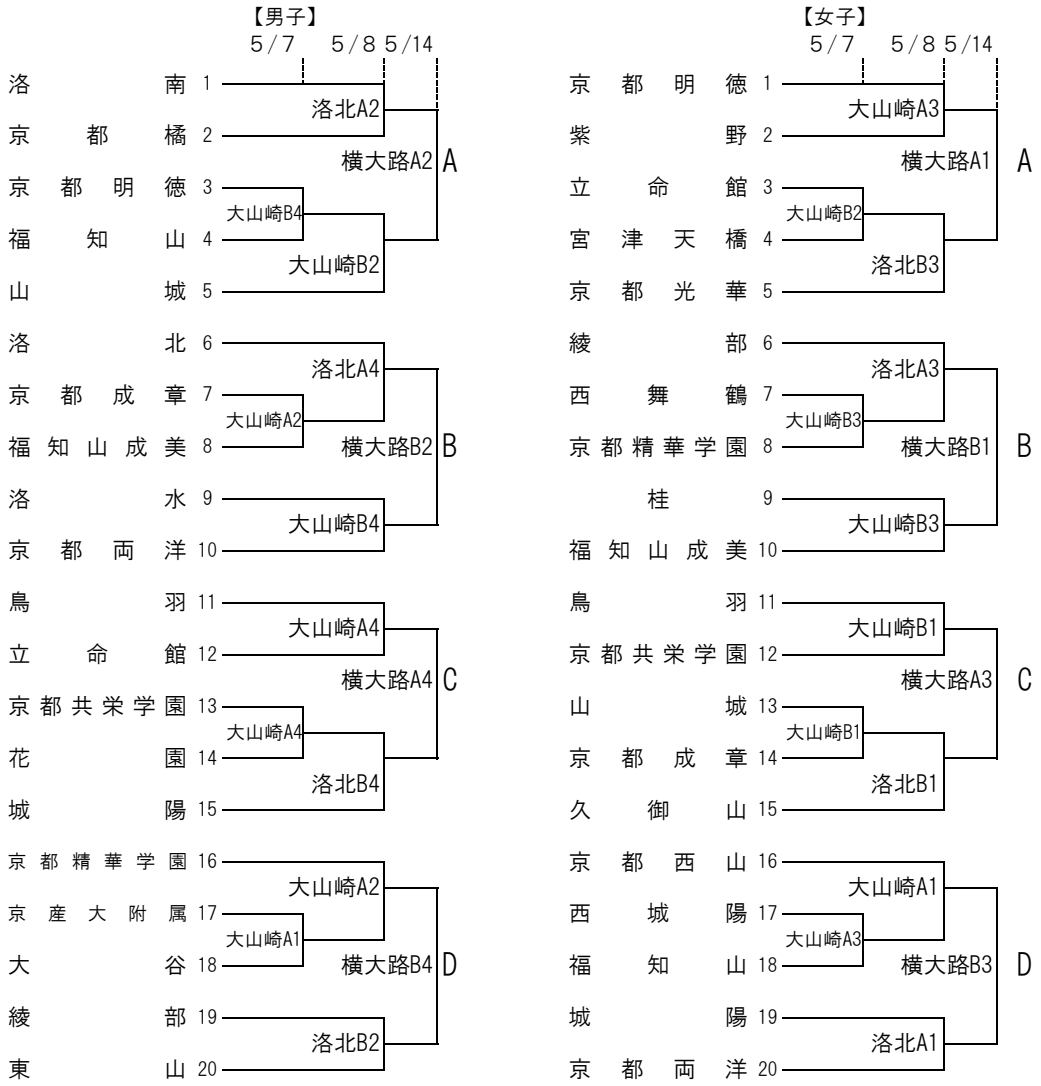

【順位決定戦】

日程	対戦	会場	対戦	会場
5月15日	女子A2位　○　B2位 男子A2位　―　B2位 女子A1位　○　B1位 男子A1位　―　B1位	横大路体育館	女子C2位　○　D2位 男子C2位　―　D2位 女子C1位　○　D1位 男子C1位　―　D1位	横大路体育館
5月28日	女子　C・D1位敗者○A・B1位勝者 男子　C・D1位敗者―A・B1位勝者	山城総合運動公園	女子　A・B1位敗者○C・D1位勝者 男子　A・B1位敗者―C・D1位勝者	山城総合運動公園
5月29日	女子　A・B1位敗者○C・D1位敗者 男子　A・B1位敗者―C・D1位敗者 女子　A・B1位勝者○C・D1位勝者 男子　A・B1位勝者―C・D1位勝者	山城総合運動公園		

＊試合開始時間

５月７日（土）：第１試合 10:30～　第２試合 12:30～　第３試合 14:30～　第４試合 16:30～
５月８日（日）：第１試合 ９:50～　第２試合 11:50～　第３試合 13:50～　第４試合 15:50～
５月14日（土）：第１試合 ９:30～　第２試合 11:30～　第３試合 13:30～　第４試合 15:30～
５月15日（日）：第１試合 ９:15～　第２試合 11:15～　第３試合 13:15～　第４試合 15:15～
５月28日（土）：第１試合 11:00～　第２試合 13:00～
５月29日（日）：第１試合 ９:15～　第２試合 11:15～　第３試合 13:15～　第４試合 15:15～

＊試合会場

（５/７）：大山崎体育館
（５/８）：大山崎体育館, 洛北高校
（５/14）：横大路体育館
（５/15）：横大路体育館
（５/28）：山城総合運動公園体育館
（５/29）：山城総合運動公園体育館