第66回京都府高等学校新人大会　兼
第29回近畿高等学校新人大会 両丹予選

期日　平成30(2018)年12月22日(土), 平成31(2019)年1月6日(日)12日(土)13日(日)
場所　府立工業高校(12/22)　福知山高校(1/6)　綾部高校(1/12･13)

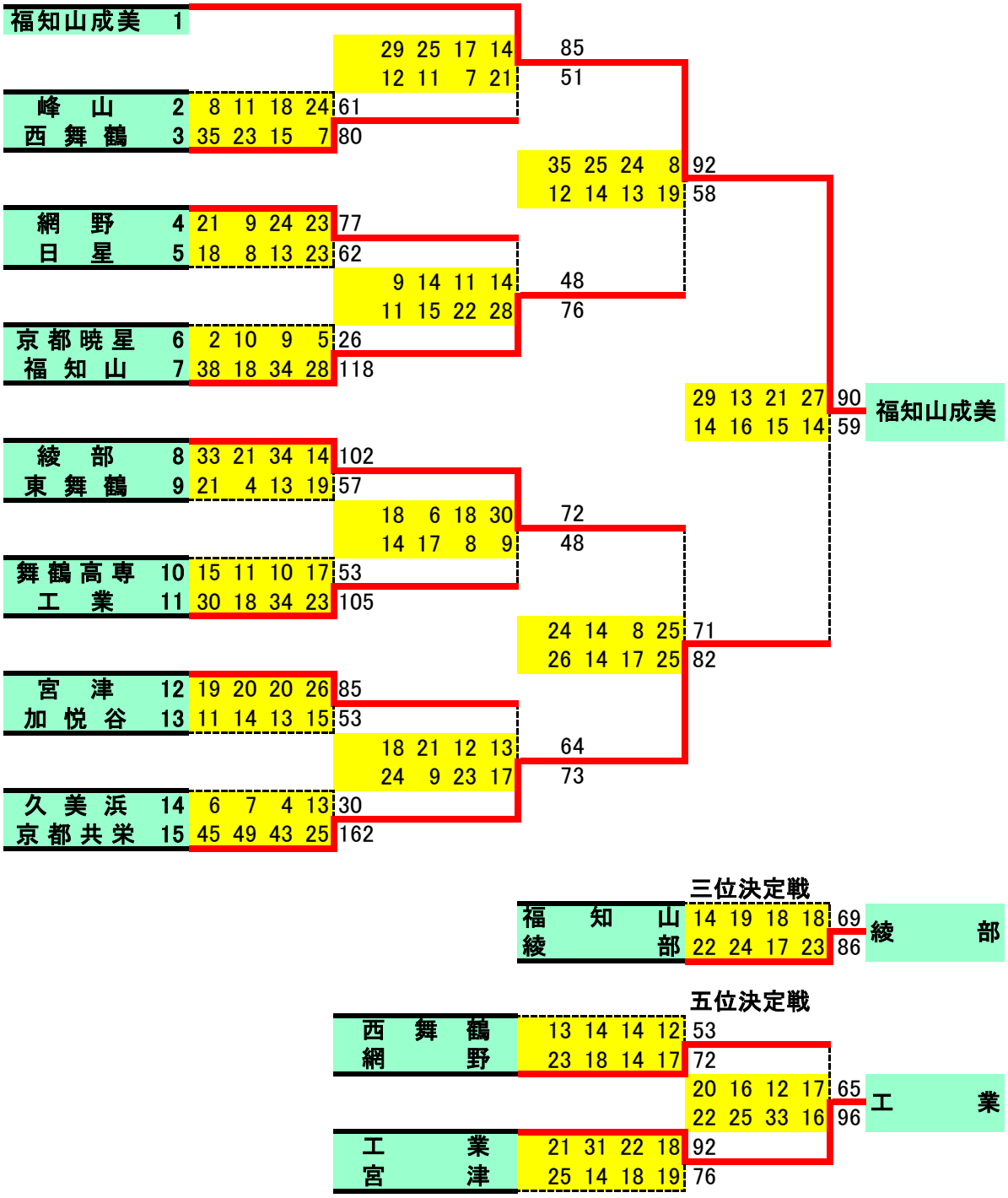

1位　福知山成美　　2位　京都共栄　　3位　綾部　　4位　福知山
以上4チームが府予選に出場

IH予選上位シード	福知山成美、京都共栄、綾部、福知山
IH予選下位シード	工業、網野、西舞鶴、宮津
	加悦谷、京都暁星、久美浜、日星、東舞鶴、舞鶴高専、峰山

第66回京都府高等学校新人大会　兼
第29回近畿高等学校新人大会 両丹予選

期日　平成30(2018)年12月22日(土), 平成31(2019)年1月6日(日)12日(土)13日(日)
場所　府立工業高校(12/22)　福知山高校(1/6)　綾部高校(1/12･13)

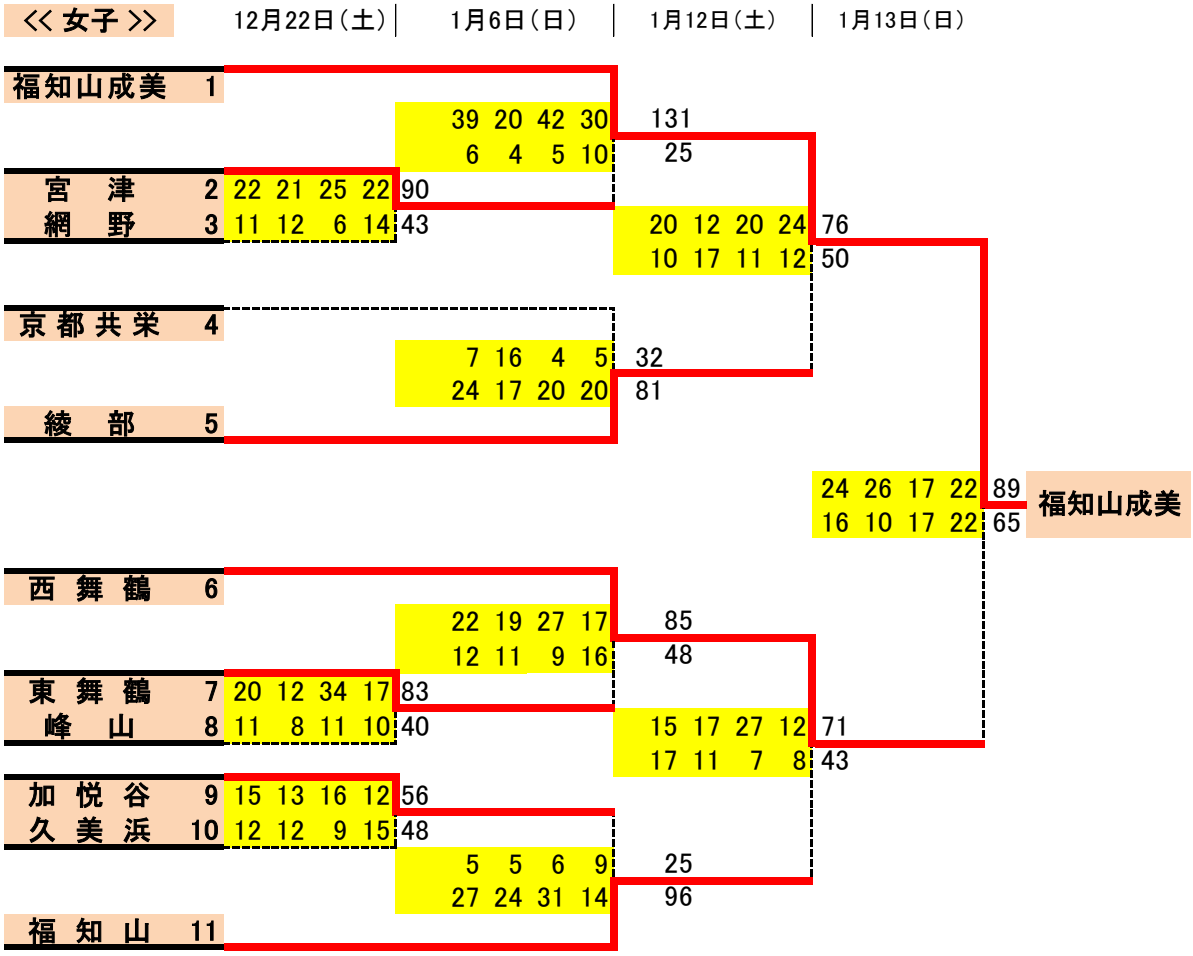

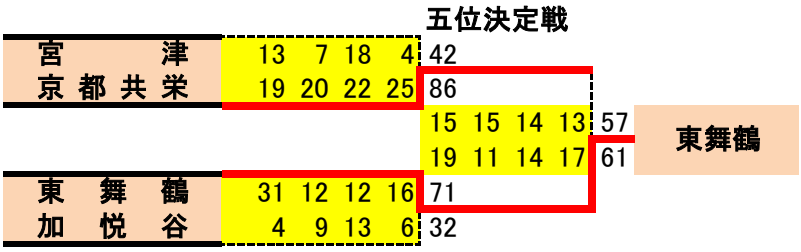

1位　福知山成美　　2位　西舞鶴　　3位　綾部　　4位　福知山
以上4チームが府予選に出場

IH予選上位シード	福知山成美、西舞鶴、綾部、福知山
IH予選下位シード	東舞鶴、京都共栄、加悦谷、宮津
	網野、久美浜、峰山