©2015京都バスケットボール協会

# 平成27年度　第47回京都府立高等学校（市部）バスケットボール大会　予選トーナメント勝敗表　［ 男子 ］

8月18日（火 ）　:太陽が丘　・田辺高校

競技は8分4ピリオド制

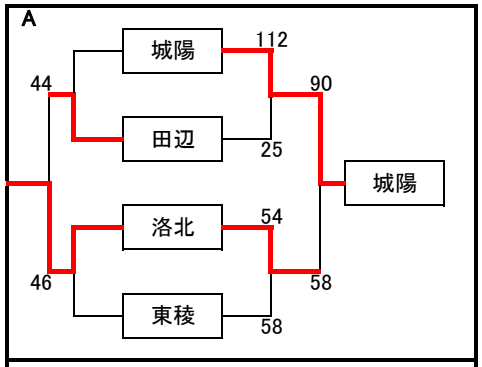


| | | | |
|---|---|---|---|
| 第1位 | 城陽 | 第2位 | 東稜 |
| 第3位 | 洛北 | 第4位 | 田辺 |

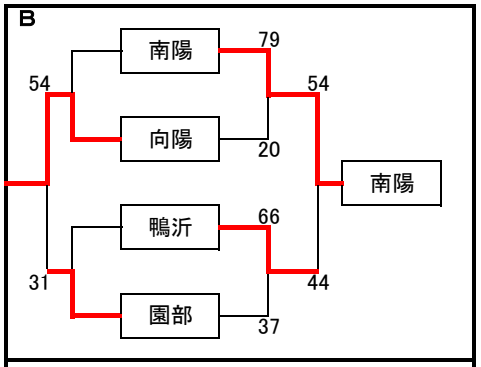


| | | | |
|---|---|---|---|
| 第1位 | 南陽 | 第2位 | 鴨沂 |
| 第3位 | 向陽 | 第4位 | 園部 |

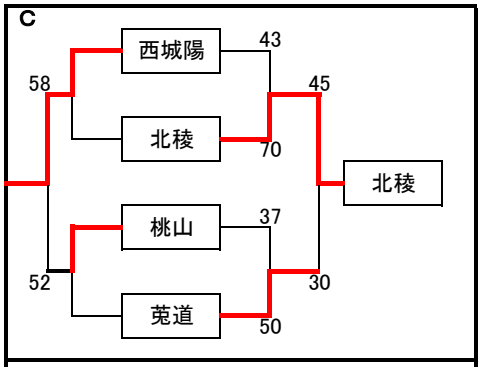


| | | | |
|---|---|---|---|
| 第1位 | 北稜 | 第2位 | 莵道 |
| 第3位 | 西城陽 | 第4位 | 桃山 |

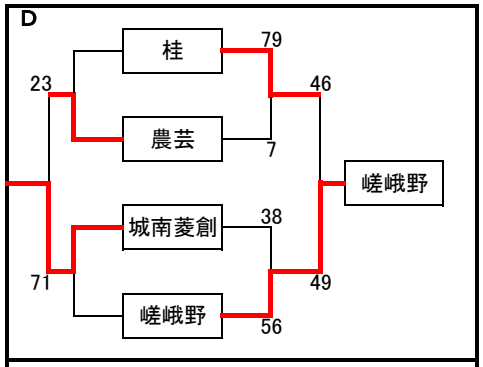


| | | | |
|---|---|---|---|
| 第1位 | 嵯峨野 | 第2位 | 桂 |
| 第3位 | 城南菱創 | 第4位 | 農芸 |

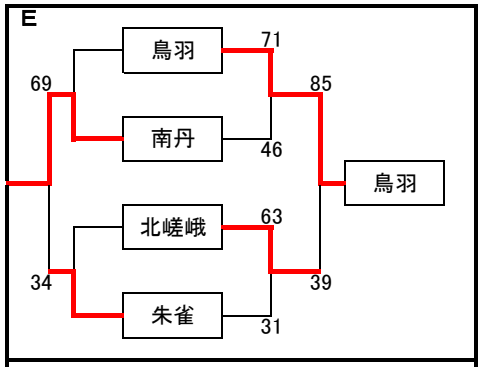


| | | | |
|---|---|---|---|
| 第1位 | 鳥羽 | 第2位 | 北嵯峨 |
| 第3位 | 南丹 | 第4位 | 朱雀 |

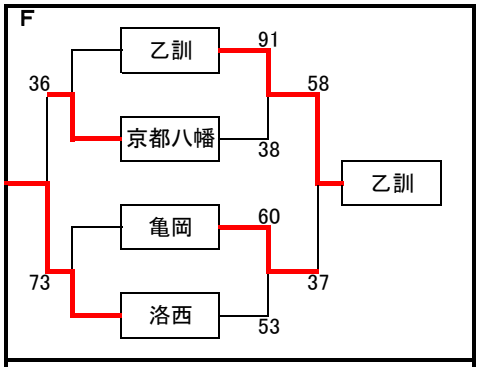


| | | | |
|---|---|---|---|
| 第1位 | 乙訓 | 第2位 | 亀岡 |
| 第3位 | 洛西 | 第4位 | 京都八幡 |

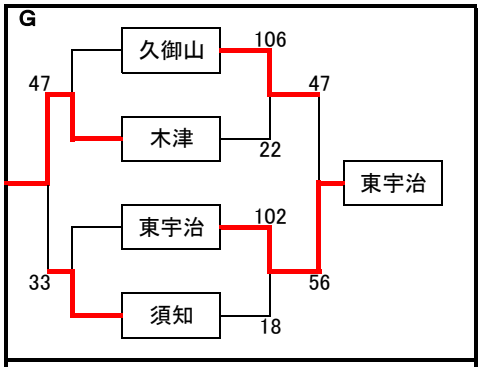


| | | | |
|---|---|---|---|
| 第1位 | 東宇治 | 第2位 | 久御山 |
| 第3位 | 木津 | 第4位 | 須知 |

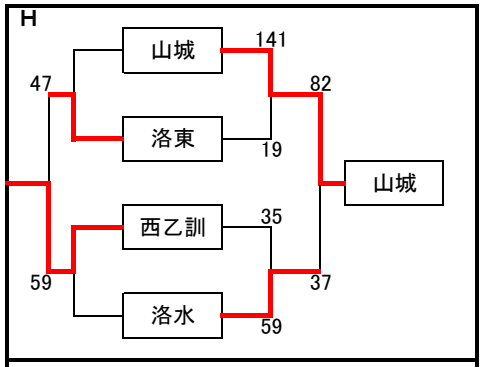


| | | | |
|---|---|---|---|
| 第1位 | 山城 | 第2位 | 洛水 |
| 第3位 | 西乙訓 | 第4位 | 洛東 |